bio pipe

PARX PLASTICS
MATERIAL ECOLOGY
为生活主动提供保护

规格手册

英国bio抗菌管道

2019年1月版

管 好 · 健 康 生 活

目　　录

bio是什么？ 第1页

英国bio抗菌管道 第2页

技术荣誉 第3页

技术专家 第4页

应用领域 第5页

图标&缩写说明 第6页

英国bio绿色抗菌饮用水管道系统 第7页

PP-RP2.0绿色系列规格型号 第10页

英国bio橙色抗菌地暖管道系统 第11页

PE-RT2.0橙色系列规格型号 第13页

英国bio蓝色抗菌空调水路管道系统 第14页

PP-RCT2.0蓝色系列规格型号 第17页

bio是什么？

英国bio新型生物抗菌塑料管道

在高品质塑料管道原有性能基础上，应用了领先的PARX抗菌科技，
赋予管道内壁高达99.99%或更高的医疗级抗菌能力，
同时，领先的不析出生物相容性抗菌技术，
使得管道安全，且抗菌效能不衰减同管道同寿命。

不一样的抗菌管道

英国bio抗菌管道

PP-R管又叫三型聚丙烯管，采用无规共聚聚丙烯经挤出成为管材，注塑成为管件。是欧洲90年代初开发应用的新型塑料管道产品。PE－RT原材料树脂由乙烯与己烯共聚而成。其独特的分子支链分布结构使其具备卓越的抗裂性能、耐高温性能和抗静液压强度。

英国bio新型生物抗菌塑料管道的诞生，完美解决了生活中因管道内壁细菌滋生、结垢堵塞而威胁家人健康，造成空调不冷，地暖不热，新风污染，排污不畅等困恼我们健康生活的难题。

bio抗菌管道应用的PARX抗菌技术,是PARX欧洲3A实验室历经十年时间研发出的抗菌新材料，因不析出生物相容性抗菌技术而两次荣获世界科技奖项：“欧洲科技之星”、“世界科学技术进步奖”。

PARX PLASTICS

欧洲三大科技创新公司之一

欧盟委员会副主席尼莉·克罗斯(Neelie Kroes）为帕柯斯总裁MICHAEL VAN DER JAGT授 予“ 欧洲三大科技创新公司之一” 荣誉。

同时，帕柯斯因领先的不析出生物相容性抗菌 技术获得“ 世界科学技术进步奖” 。

© Christian Ihrybauer

PARX PLASTICS

帕柯斯首席抗菌专家
LUIGI COSTA教授

Luigi Costa 教授任职于意大利都灵大学，终生致力于超高分子量聚乙烯材料的研究。他是此类材料的业界权威。他的科学研究论文发表在超过300本科学出版物上。由Luigi Costa 教授带领的Parx Lab实验室，从理化的视角设计、合成一系列可以广泛应用于生物医学、环境和农业等领域的高新材料，并使其具有独特的特性。我们坚持倡导“为生活主动提供保护”这一理念！

应用领域

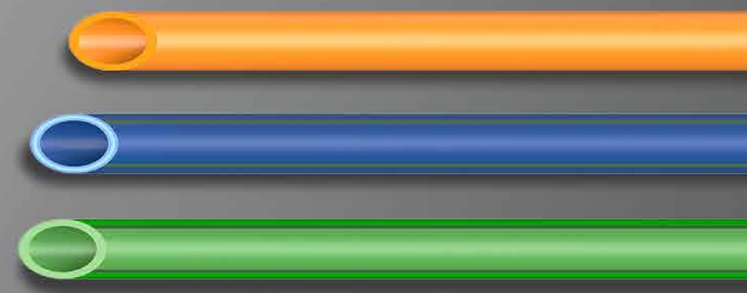

	bio绿色抗菌 饮用水管道系统	bio蓝色抗菌 空调水路管道系统	bio橙色抗菌 地暖管道系统
饮用水应用	✓		
供暖系统铺设			✓
暖通技术			✓
冷却水技术	✓		
游泳池技术	✓		
耐化学腐蚀性的物质传输	✓	✓	✓
雨水回收应用	✓	✓	
灌溉	✓	✓	✓
压缩空气系统	✓	✓	✓
地暖系统			✓
造船领域的应用	✓	✓	
区域供暖管道系统			✓
地源热泵	✓	✓	
农业	✓	✓	
消防喷淋系统	✓	✓	

图标&缩写

- 饮用水应用
- 供暖系统铺设
- 供暖和制冷管系
- 地暖
- 墙暖
- 天花板供暖和制冷
- 地源热泵
- 工业地板制冷
- 工业地板供暖
- 冷却水技术
- 运动场地板供暖和制冷
- 游泳池技术
- 化学品运输
- 农业
- 雨水回收应用
- 灌溉
- 消防喷淋系统
- 造船领域的应用
- 区域供暖管道系统

材料名称	
PP	聚丙烯
PP-R	无规共聚三型聚丙烯
PP-RP	耐压聚丙烯
PB	聚丁烯
PE-RT	耐高温聚乙烯
PP-RCT	无规共聚四型聚丙烯

英国bio绿色抗菌饮用水管道系统

PP-RP2.0

适用领域

产品名称	尺寸比(SDR)	压力（PN）	压力值（S）	应用领域
英国bio绿色抗菌管道 PP-RP2.0	SDR 11	PN 12.5	S5	饮用水、冷水管道
英国bio绿色抗菌管道 PP-RP2.0	SDR 9	PN 16	S4	饮用水、冷水管道
英国bio绿色抗菌管道 PP-RP2.0	SDR 7.4	PN 20	S3.2	饮用水、热水管道
英国bio绿色抗菌管道 PP-RP2.0	SDR 6	PN 25	S2.5	饮用水、热水管道

英国bio绿色抗菌管道　PP-RP2.0

SDR 11　PN12.5压力（S5）

应用领域：饮用水，冷水管道

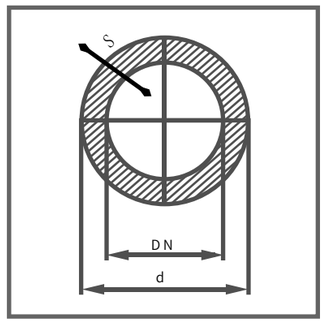

d	DN	S	d1	米/包
25	20	2.3	20.4	120
32	25	2.9	26.2	80
40	32	3.7	32.6	56

注：d=管材外径　S=管材壁厚　d1=管材内径　DN=公称直径　单位：mm　（4米/根）

英国bio绿色抗菌管道　PP-RP2.0

SDR 9　PN16 压力（S4）

应用领域：饮用水，冷水管道

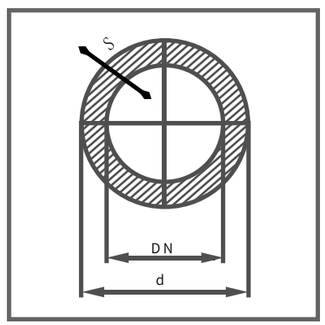

d	DN	S	d1	米/包
20	15	2.3	15.4	200
25	20	2.8	19.4	120
32	25	3.6	25.4	80
40	32	4.5	31	56

注：d=管材外径　S=管材壁厚　d1=管材内径　DN=公称直径　单位：mm　（4米/根）

英国bio绿色抗菌管道　PP-RP2.0

SDR 7.4　　PN20压力　（S3.2）

应用领域：饮用水，热水管道

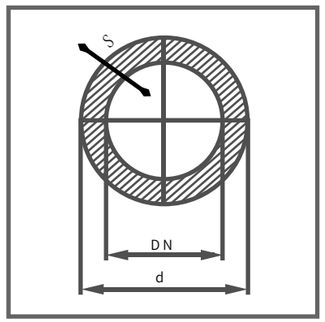

d	DN	S	d1	米/包
20	15	2.8	14.4	200
25	20	3.5	18	120
32	25	4.4	23.2	80
40	32	5.5	29	56

注：d＝管材外径　S＝管材壁厚　d1＝管材内径　DN＝公称直径　单位：mm　（4米/根）

英国bio绿色抗菌管道　PP-RP2.0

SDR 6　　PN25压力　（S2.5）

应用领域：饮用水，热水管道

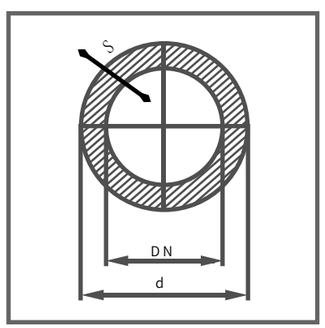

d	DN	S	d1	米/包
20	15	3.4	13.6	200
25	20	4.2	16.6	120
32	25	5.4	21.2	80
40	32	6.7	26.6	56

注：d＝管材外径　S＝管材壁厚　d1＝管材内径　DN＝公称直径　单位：mm　（4米/根）

英国bio绿色抗菌饮用水管道系统 PP-RP2.0

产品特点

抗菌管道，不析出

安全、健康，可取代对人体有副作用的纳米和化学抗菌材料

高达99.99%的抗菌能力的医疗级抗菌技术杜绝管道二次污染，拒绝细菌在管道内壁滋生繁衍，减少可能的病原体爆发

抗菌效能与管道同寿命，健康保护不衰减

英国bio绿色抗菌管道优点

- 符合欧美饮用水标准，集抗菌、卫生、自洁于一体
- 耐腐蚀性好，对水中的所有离子和化学物质不起化学作用
- 管壁光滑，管道阻力小，摩擦阻力系数小，远低于金属管道
- 融合欧洲管道质量控制体系，具有卓越的耐温耐压性等优点

英国bio橙色抗菌地暖管道系统

适用领域

产品名称	长度（米）	规格	颜色	应用领域
英国bio橙色抗菌地暖管材 PE-RT2.0	300米/卷	20×2.0	橙色	地暖
英国bio橙色抗菌地暖管材 PE-RT2.0	300米/卷	20×2.3	橙色	地暖
英国bio橙色抗菌地暖管材 PE-RT2.0	300米/卷	20×2.0	橙色	地暖
英国bio橙色抗菌地暖管材 PE-RT2.0	300米/卷	20×2.3	橙色	地暖
英国bio橙色抗菌地暖管材 PE-RT2.0	200米/卷	25×2.3	橙色	地暖

英国bio橙色抗菌地暖管材PE-RT2.0

PE-RT地板地暖管道

应用领域：地暖

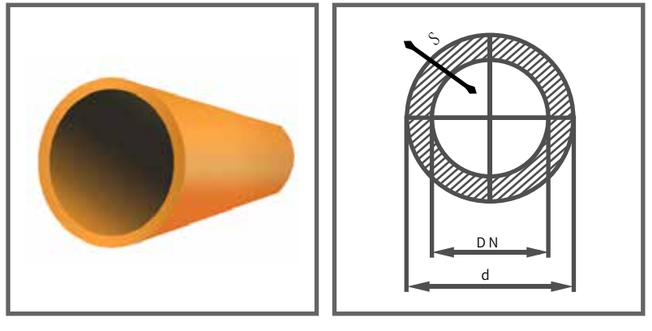

d	DN	S	d1	米/盘
20	15	2.0	16	200/300
20	15	2.3	15.4	200/300
25	20	2.3	20.4	200

注：d=管材外径　S=管材壁厚　d1=管材内径　DN=公称直径　单位：mm　（4米/根）

英国bio橙色抗菌地暖管道系统 PE-RT2.0

产品特点

抗菌管道，不析出

安全、健康，可取代对人体有副作用的纳米和化学抗菌材料

高达99.99%抗菌能力的医疗级抗菌技术杜绝管道二次污染，拒绝细菌在管道内壁滋生繁衍，减少可能的病原体爆发

抗菌效能与管道同寿命，健康保护不衰减

英国bio橙色抗菌地暖管道

- 高温下优秀的抗蠕变性与稳定性，阻隔氧渗透进管材
- 内表面光滑，流动噪音小，流速快，从而使换热效率大幅提升
- 抗冲击强，耐老化，抗腐蚀，通过气压测试
- 欧美级进口管材，柔韧性强，弯曲轻松，施工方便

英国bio蓝色抗菌空调水路管道系统

PP-RCT2.0

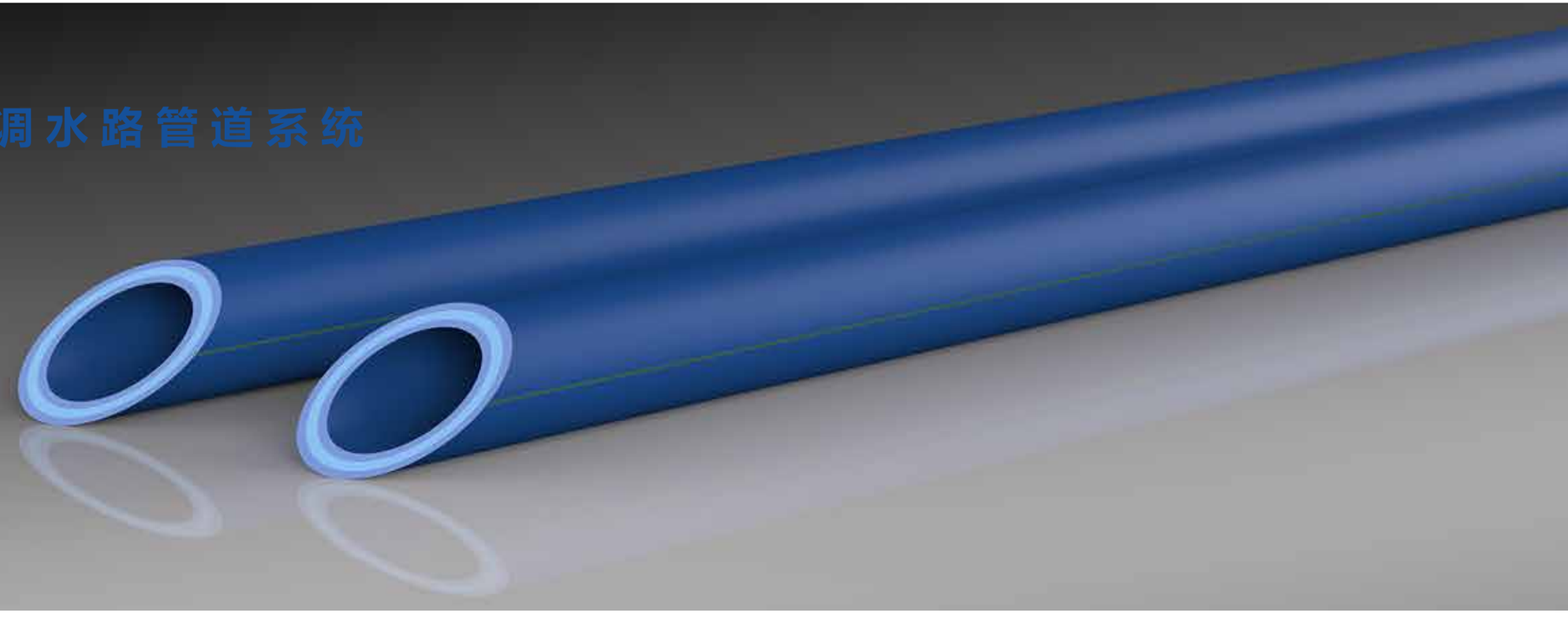

适用领域

产品名称	尺寸比(SDR)	压力（PN）	压力值（S）	应用领域
英国bio蓝色抗菌管道 PP-RCT2.0	SDR 11	PN 12.5	S5	饮用水，热水管道，空调管道
英国bio蓝色抗菌管道 PP-RCT2.0	SDR 9	PN 16	S4	饮用水，热水管道，空调管道
英国bio蓝色抗菌管道 PP-RCT2.0	SDR 7.4	PN 20	S3.2	饮用水，热水管道，空调管道
英国bio蓝色抗菌管道 PP-RCT2.0	SDR 6	PN 25	S2.5	饮用水，热水管道，空调管道

英国bio蓝色抗菌管道　PP-RCT2.0

SDR 11　　PN12.5压力（S5）

应用领域：饮用水，冷水管道,空调管道

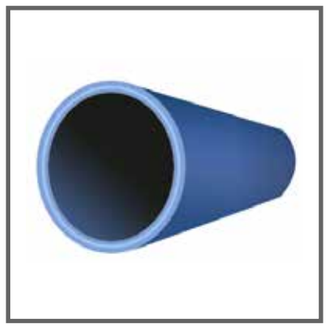

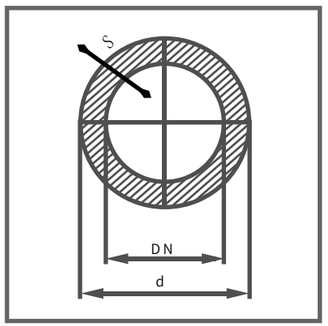

d	DN	S	d1	米/包
25	20	2.3	20.4	120
32	25	2.9	26.2	80
40	32	3.7	32.6	56

注：d=管材外径　S=管材壁厚　d1=管材内径　DN=公称直径　单位：mm　（4米/根）

英国bio蓝色抗菌管道　PP-RCT2.0

SDR 9　PN16 压力（S4）

应用领域：饮用水，冷水管道,空调管道

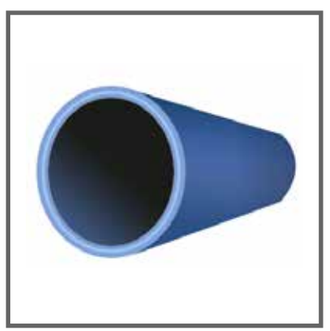

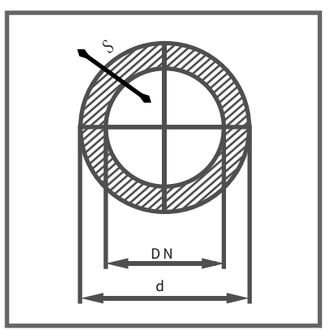

d	DN	S	d1	米/包
20	15	2.3	15.4	200
25	20	2.8	19.4	120
32	25	3.6	25.4	80
40	32	4.5	31	56

注：d=管材外径　S=管材壁厚　d1=管材内径　DN=公称直径　单位：mm　（4米/根）

英国bio蓝色抗菌管道　PP-RCT2.0

SDR 7.4　　PN20压力　（S3.2）

应用范围：饮用水，热水管道，空调管道

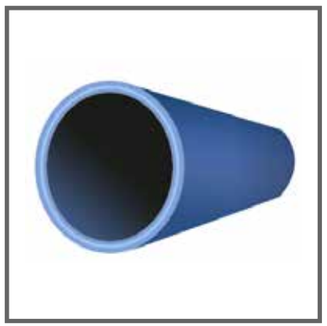

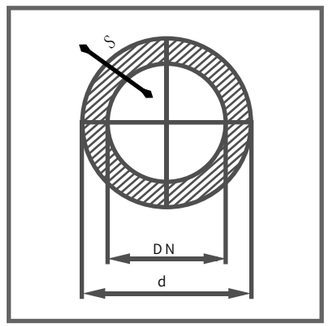

d	DN	S	d1	米/包
20	15	2.8	14.4	200
25	20	3.5	18	120
32	25	4.4	23.2	80
40	32	5.5	29	56

注：d＝管材外径　S＝管材壁厚　d1＝管材内径　DN＝公称直径　单位：mm　（4米/根）

英国bio蓝色抗菌管道　PP-RCT2.0

SDR 6　PN25压力　（S2.5）

应用范围：饮用水，热水管道，空调管道

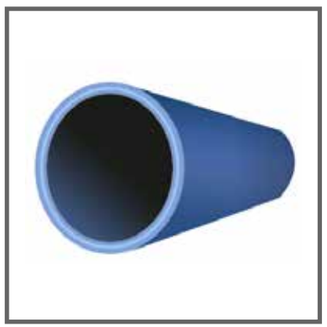

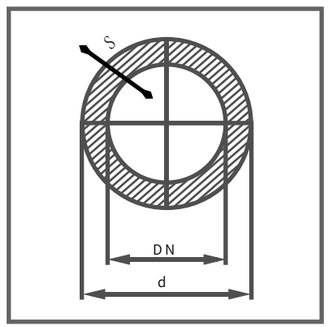

d	DN	S	d1	米/包
20	15	3.4	13.6	200
25	20	4.2	16.6	120
32	25	5.4	21.2	80
40	32	6.7	26.6	56

注：d＝管材外径　S＝管材壁厚　d1＝管材内径　DN＝公称直径　单位：mm　（4米/根）

英国bio蓝色抗菌空调水路管道系统 PE-RCT2.0

产品特点

抗菌管道，不析出

安全、健康，可取代对人体有副作用的纳米和化学抗菌材料

高达99.99%抗菌能力的医疗级抗菌技术杜绝管道二次污染，拒绝细菌在管道内壁滋生繁衍，减少可能的病原体爆发

抗菌效能与管道同寿命，健康保护不衰减

英国bio橙色抗菌地暖管道

- 导热系数仅为钢管的1/200，具有更好的保温性和热稳定性
- 玻璃纤维增强技术，大幅提高管道稳定性及其强度
- 大幅降低管道的线性膨胀系数，保证了空调系统的运行稳定
- 耐腐蚀，使用寿命是钢管的三倍

bio pipe

PARX PLASTICS
MATERIAL ECOLOGY

为生活主动提供保护

英国bio抗菌管道

管 好 · 健 康 生 活

福州市帕柯斯新材料有限公司

地址：福建省福州市台江区金融街恒丰大厦16F

邮箱：biopipe@126.com
电话：0591-87801136
网址：www.biopipe.vip